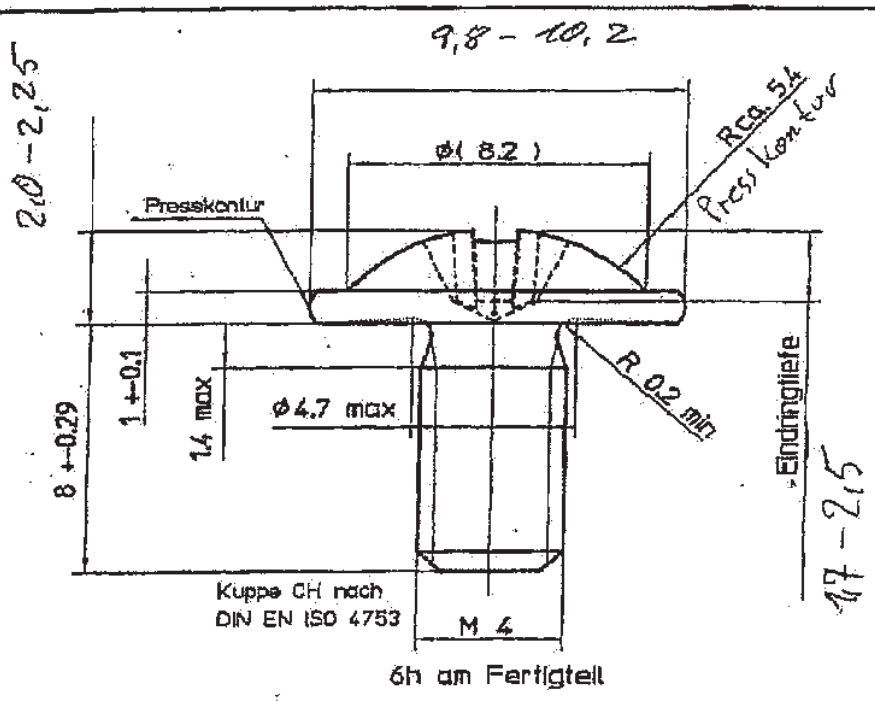

Art.Nr. 0991201220

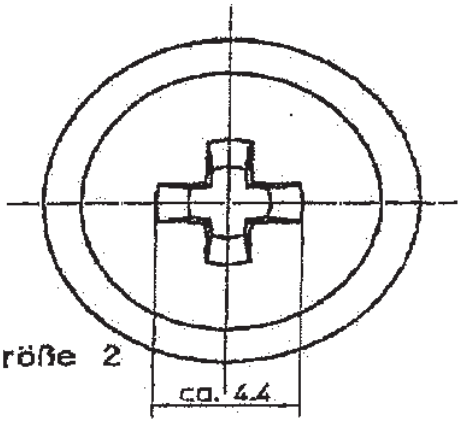

PHILLIPS–Kreuzschlitz Größe 2

ohne Kopfzeichen

Benennung KO A6
Abmessung M 4 x 8
Festigkeitsk 8.8 nach DIN EN ISO 898 1
Oberfläche A2K DIN EN ISO 4042

Maßstab 6